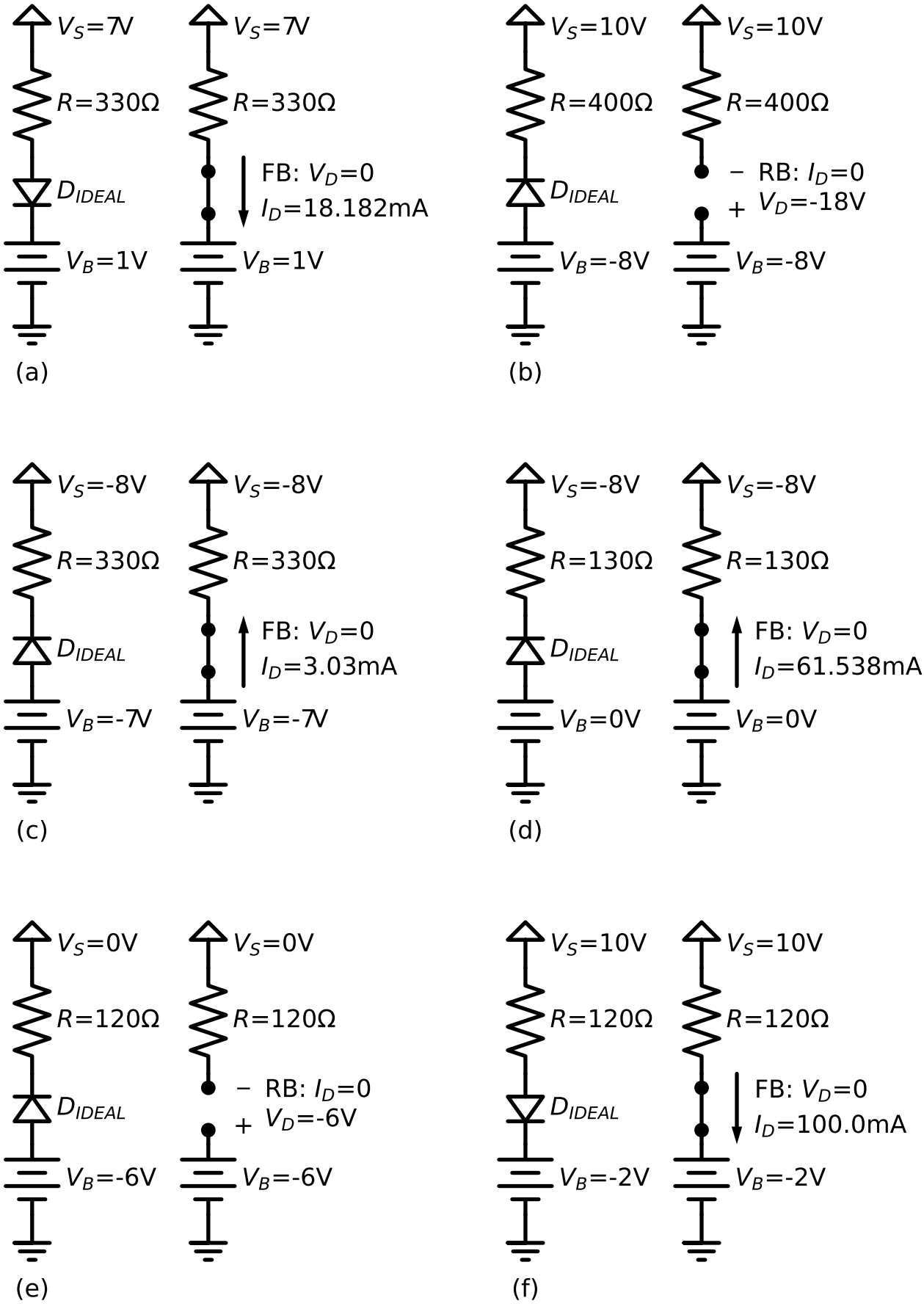
V_S=7V
R=330Ω
D_{IDEAL}
V_B=1V
V_S=7V
R=330Ω
FB: V_D=0
I_D=18.182mA
V_B=1V
(a)
V_S=10V
R=400Ω
D_{IDEAL}
V_B=-8V
V_S=10V
R=400Ω
− RB: I_D=0
+ V_D=-18V
V_B=-8V
(b)
V_S=-8V
R=330Ω
D_{IDEAL}
V_B=-7V
V_S=-8V
R=330Ω
FB: V_D=0
I_D=3.03mA
V_B=-7V
(c)
V_S=-8V
R=130Ω
D_{IDEAL}
V_B=0V
V_S=-8V
R=130Ω
FB: V_D=0
I_D=61.538mA
V_B=0V
(d)
V_S=0V
R=120Ω
D_{IDEAL}
V_B=-6V
V_S=0V
R=120Ω
− RB: I_D=0
+ V_D=-6V
V_B=-6V
(e)
V_S=10V
R=120Ω
D_{IDEAL}
V_B=-2V
V_S=10V
R=120Ω
FB: V_D=0
I_D=100.0mA
V_B=-2V
(f)